## Vægsving kran / Wall Mounted Crane

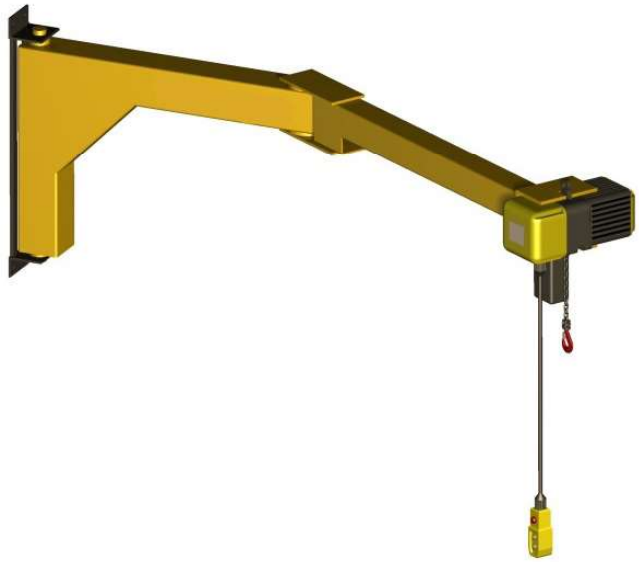

Velegnet til håndkædetalje  eller elkædetalje
Sving radius: 180° + 300°
Robust kvalitet
Gullakeret
Armlængde efter kundens ønske
Inkl. kablevogne og rotationsdæmper
Løbekat og talje bestilles seperat

Suitable for chain hoist or electric chain hoist
Sleewing range: 180° + 300°
Robust quality
Yellow painted
Span length after your demands
Incl. cable trolleys and rotation slowing device
Trolley and hoist ordered separately

| Art No. | Load capacity kg |
|---|---|
| GA30125 | 125 |
| GA30250 | 250 |
| GA30500 | 500 |

## Værkstedskran for paller / Shop Crane Pallets

Let at flytte
Kromstempel
Sikkerhedsventil
Kranarmen har 4 udtræks positioner

Easy to move
Chrome plated lifting piston
Safety valve
The cranearm has 4 extension positions

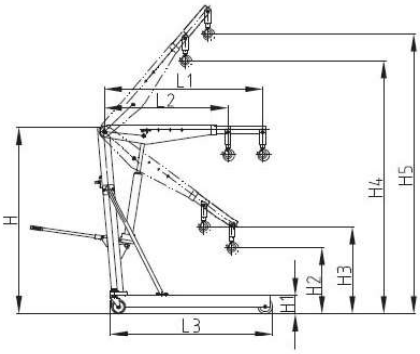


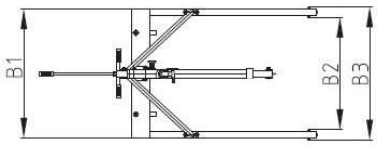


| Art No. | Lifting capacity kg | P1 kg | P2 kg | P3 kg | P4 kg | L1 mm | L2 mm | L3 mm | H1 mm | H2 mm | H3 mm | H4 mm | H5 mm | H mm | B1 mm | B2 mm | B3 mm | Weight Kg |
|---|---|---|---|---|---|---|---|---|---|---|---|---|---|---|---|---|---|---|
| 46005 | 1000 | 1000 | 900 | 800 | 700 | 1360 | 1060 | 1395 | 155 | 470 | 705 | 2225 | 2475 | 1595 | 925 | 840 | 1000 | 103 |

For alle produkter: Vægt, størrelse og farve kan variere


+45 4619 1565 - info@scanlifting.dk